Einbau in Geschossdecke
Belastungsklassen A15 bis C250

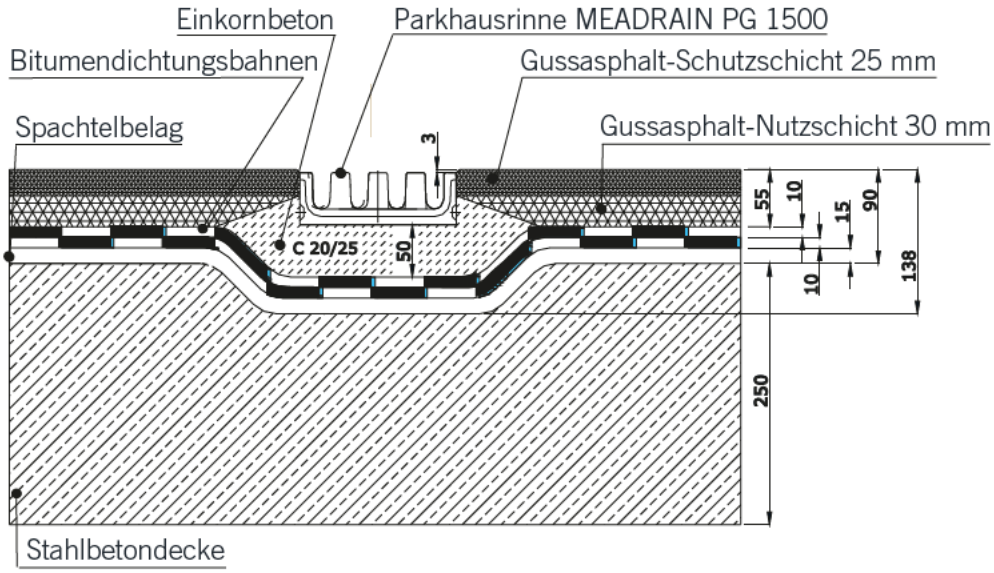

MEA PG parklarennide paigaldus, sobib ka teistele MEA madalate mudelite puhul

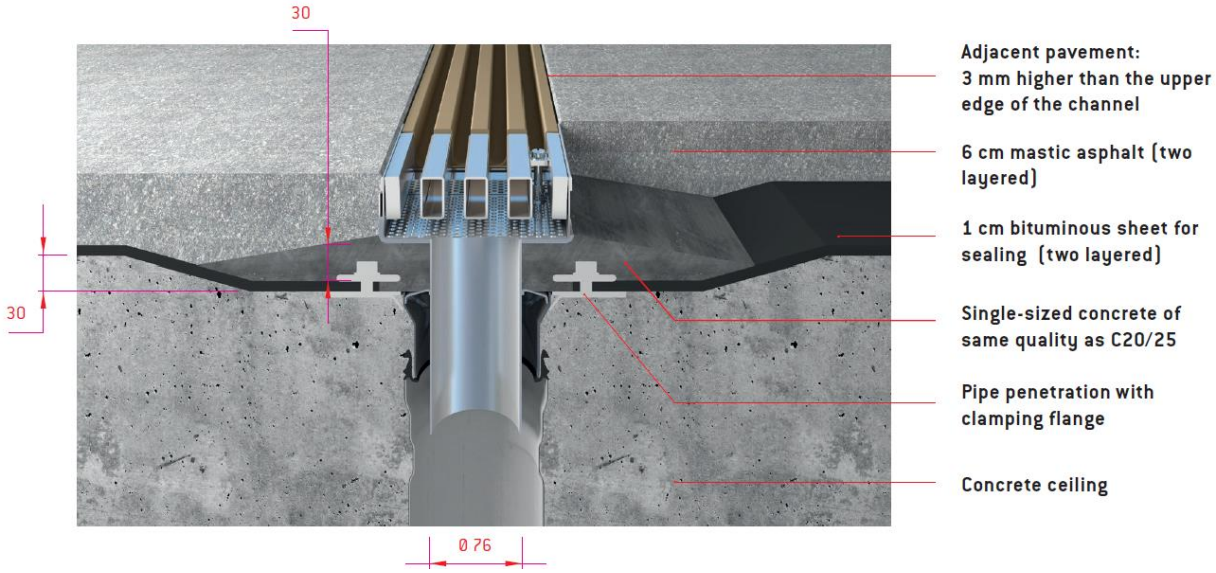

MEA Bautechnik GmbH
MEA Water Management Business Unit
Sudetenstraße 1
86551 Aichach